Двери с прямым притвором
и с установленной в заводских условиях фурнитурой

соответствуют Европейским нормам DIN EN
для внутреннего использования в жилых и общественных помещениях

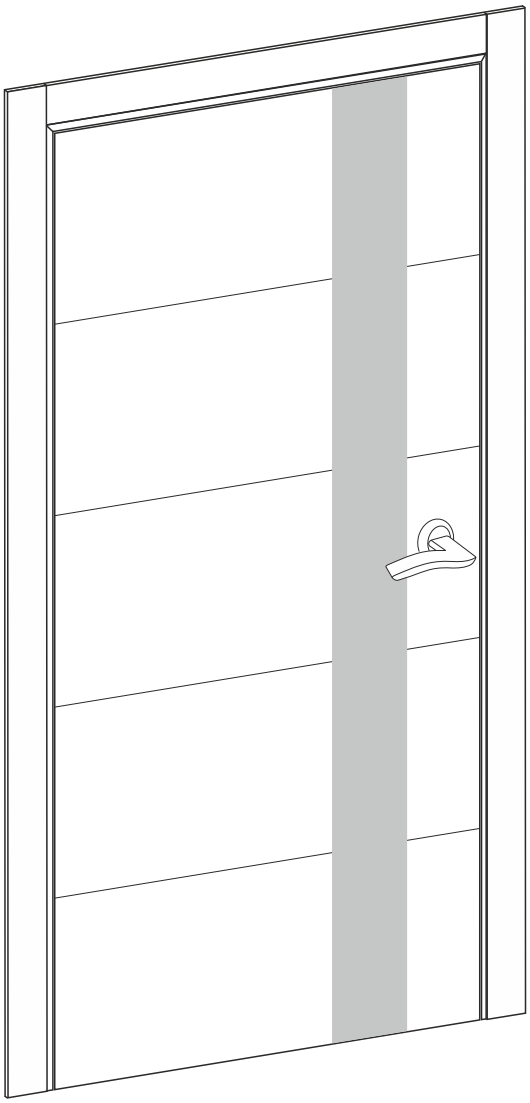

Штатная комплектация фурнитурой дверного блока:

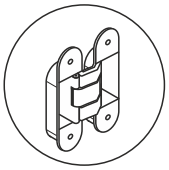

- 2 скрытые петли, установлены в полотно

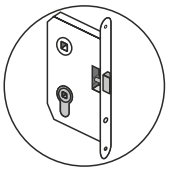

- замок (Италия) с универсальной вставкой, установлен в полотне

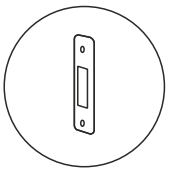

- ответная планка , установлена в коробку

Для 2-х створчатых дверей:

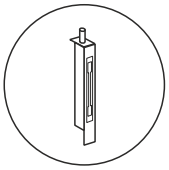

- 2 ригеля, установлены в “нерабочее” полотно (комплект полотен 21-13, 600+600)

- саморезы (4 шт.)

УВАЖАЕМЫЙ ПОКУПАТЕЛЬ!

Мы благодарим Вас за приобретение нашей продукции. Это изделие сделано для Вас.

Мы гордимся его дизайном, техническим исполнением и качеством изготовления. При правильной установке и соответствующем уходе срок эксплуатации более 10 лет.

Вся информация, изложенная в инструкции, может быть изменена и дополнена без предварительного уведомления.

Инструкция по установке

Рекомендуем.

Доверить монтаж специалистам. Телефоны и адреса дилеров «Краснодеревщик» перечислены на сайте www.kddverifg.ru в разделе «Где купить». В случае несоблюдения требований настоящей инструкции, повреждения продукции в результате неквалифицированных действий при монтаже дверного блока могут возникнуть трудности в получении гарантийных услуг.

Если Вы решили выполнить монтаж самостоятельно, необходимо внимательно изучить инструкцию и следовать ее рекомендациям.

Устанавливать двери после завершения отделочных работ. Дверные блоки выполняются в дорогостоящей интерьерной отделке, риск повреждения которой повышается в случае проведения строительных (отделочных) работ после установки дверных блоков. Не допускается применение скотча (любых разновидностей) для защиты изделий при проведении строительных работ и др.

- Прежде чем устанавливать дверь в проем, определите необходимую сторону открывания, с учетом планировки помещения.

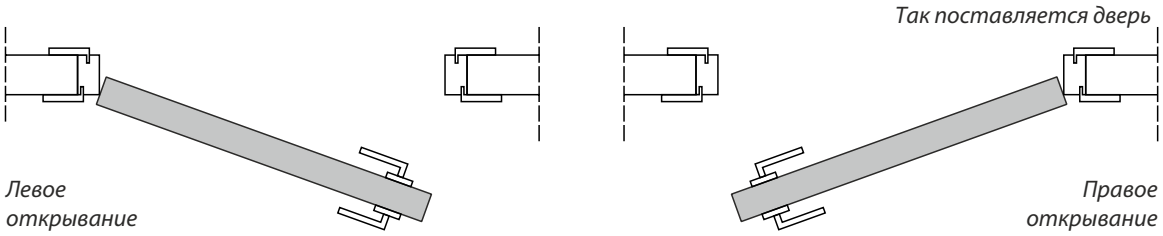

- Определитесь, на какой высоте от пола должна быть установлена дверь (зависит от выбора напольных покрытий), строго по уровню или по имеющейся геометрии стен. Необходимо проинформировать об этом специалистов по монтажу.
- Двери могут устанавливаться в правом или левом открывании, поставляются для правого открывания. Поменять сторону открывания можно в момент установки дверного блока.

Последовательность установки и сборки дверного блока

Проверка комплектации для сборки и установки дверного блока....3
Подготовка дверного проема....3
Сборка дверной коробки....4
Установка доборного элемента в случае толщины стены от 95 мм....6
Установка дверного блока в проем стены....7
Установка наличника....8
Тип фиксации двери....9
Установка лицевой фурнитуры....10
Схема сборки двустворчатой двери....11

Для выполнения монтажа самостоятельно Вам понадобится:

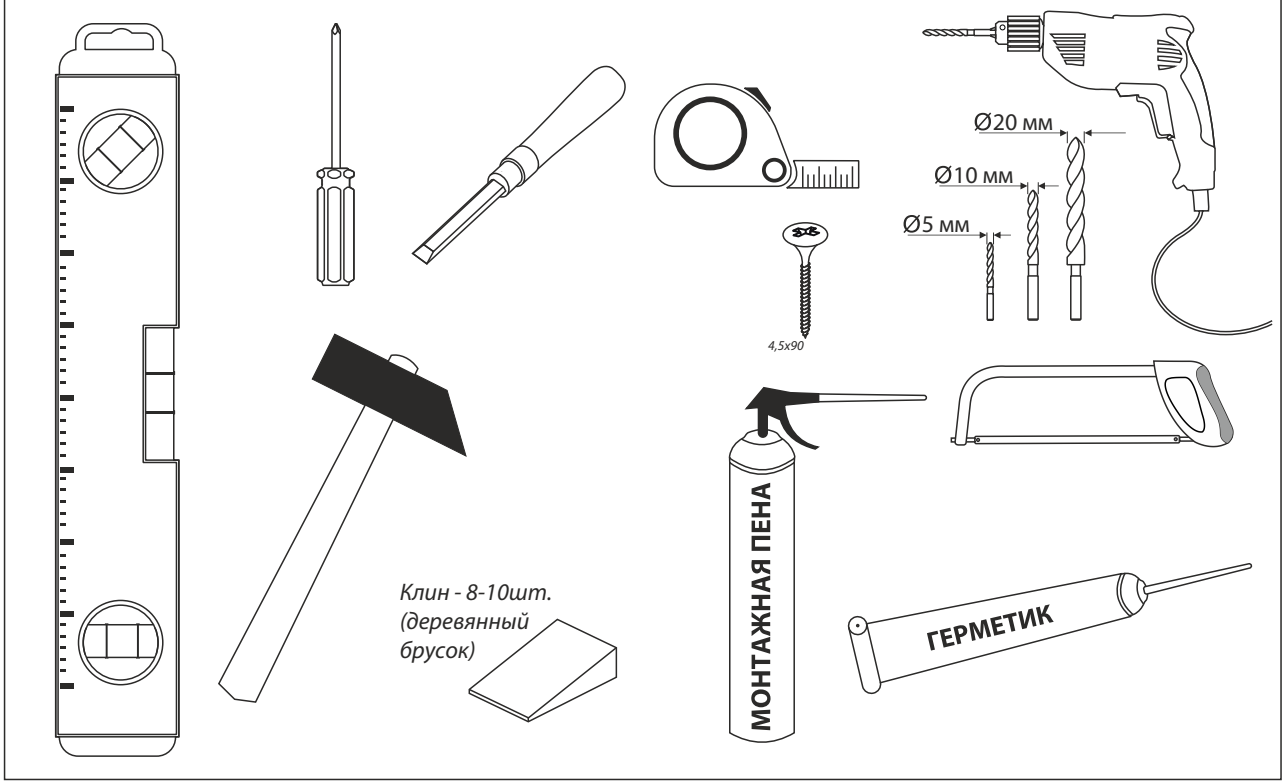

Проверка комплектации для сборки и установки дверного блока

Комплектация одностворчатой двери

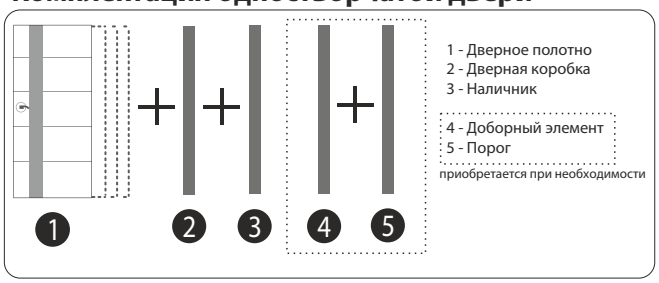

Комплектация двустворчатой двери

Подготовьте рабочую зону

Выделите место для сборки дверной коробки на ровном полу площадью 2500x1500 мм и расстелите мягкий материал, например, картон, полиэтиленовую пленку от упаковки дверного полотна.

Подготовка дверного проема

Проверьте проём на соответствие размерам, указанным в табл. 1

Приведите размеры проёма в соответствие с размерами из табл. 1, с помощью монтажного бруска (доска из массива, лист ДВП, лист ГВЛ).

Размеры

Таблица 1

Обозначение СНиП >			21-7	21-8	21-9	21-10	21-13	21-15	21-17
Размеры, мм	**Полотна** ГОСТ 6629-88	Высота	2000						
		Ширина	600	700	800	900	2x600	2x700	2x800
	Проема	Ширина	680-720	780-820	880-920	980-1020	1300-1320	1500-1520	1700-1720
		Высота	2050-2100						

ВНИМАНИЕ!
Если высота дверного проема более 2300 мм, у Вас есть возможность самостоятельно изготовить и установить ***фрамугу****.*

Сборка дверной коробки

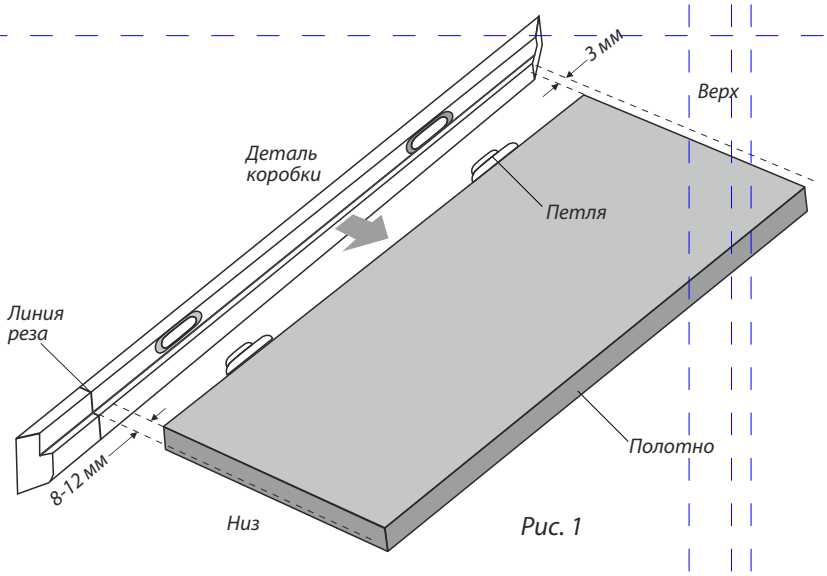

Рис. 1

Установите деталь коробки пазами на петли *(Рис.1)* таким образом, чтобы выполнялась необходимая сторонность открывания – правая или левая *(Рис. 2)*.

Убедитесь, что зазор сверху составляет 3-4 мм. Отметьте необходимый зазор снизу 8…12 мм *(Рис. 1)* и прирежьте деталь *(Рис. 3)*. Аналогично выполните разметку и прирезку замковой детали коробки.

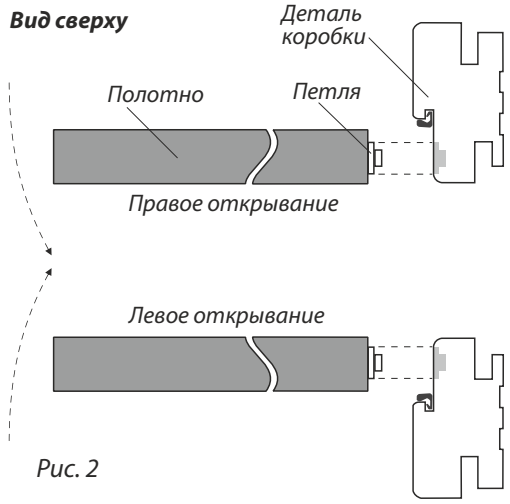

Рис. 2

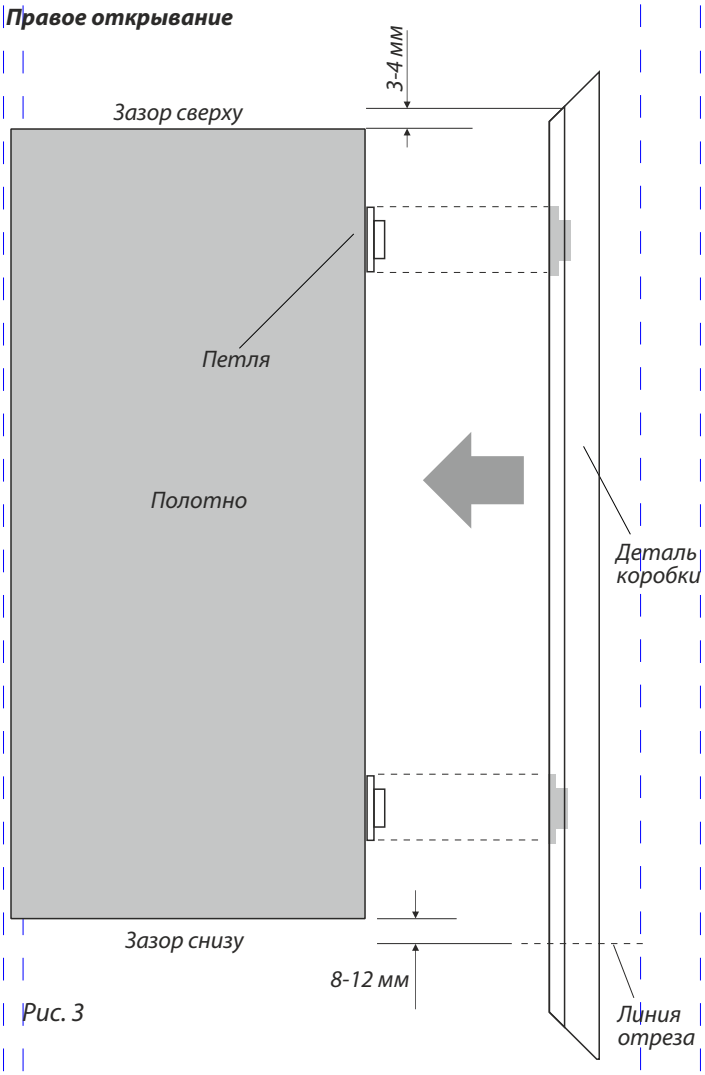

Рис. 3

Если горизонтальный элемент дверной коробки не прирезан в размер дверного полотна, прирежьте его по предварительно сделанной разметке. *(Рис. 4)*

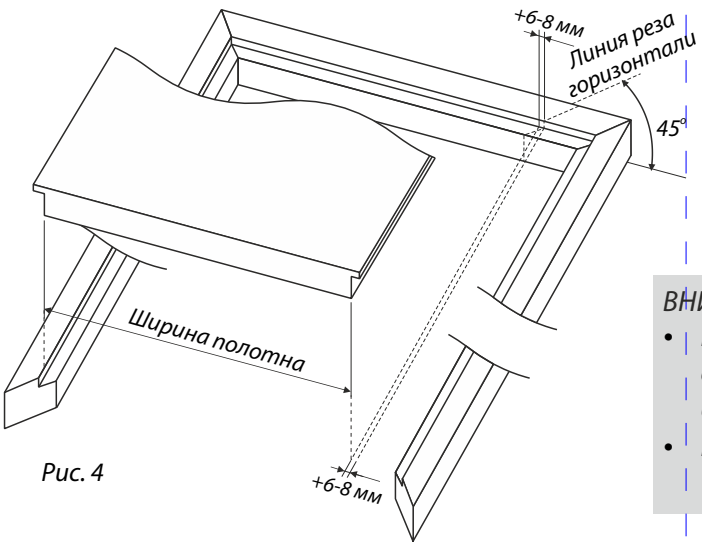

Рис. 4

ВНИМАНИЕ!

- *Перед прирезкой деталей делайте разметку линий реза с учетом технологических припусков (толщины пилы) во избежание порчи элементов дверного блока.*
- *Рекомендуем пилить от лицевой части к задней, чтобы не сделать сколов.*

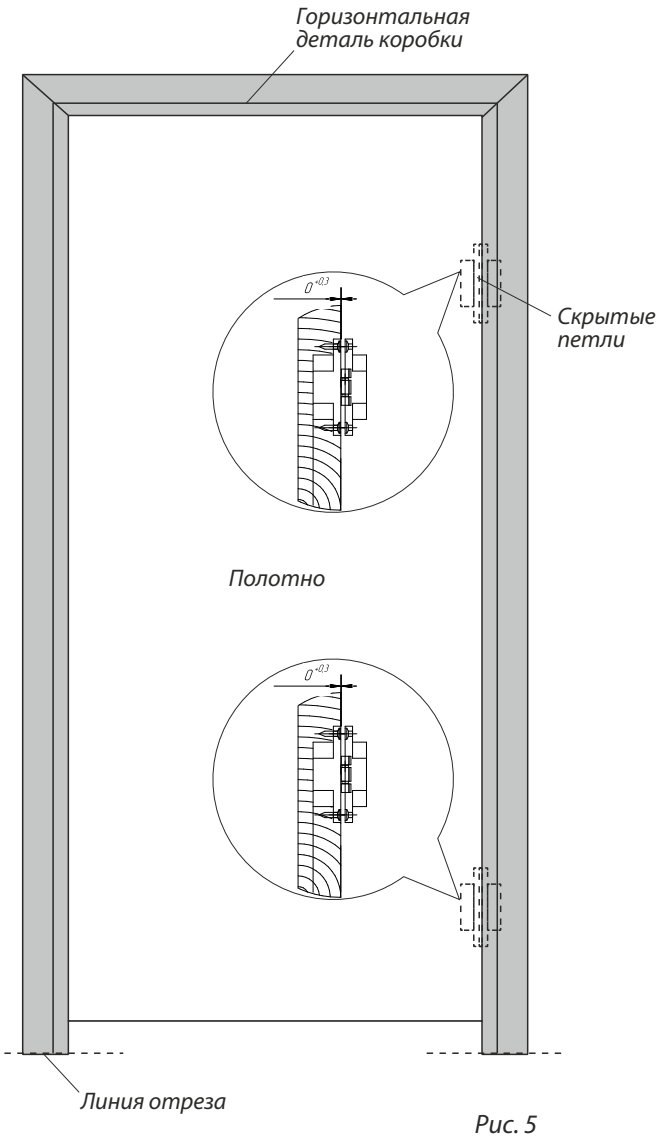

Рис. 5

Соедините детали коробки в П-образную конструкцию *(Рис. 5)* при помощи саморезов (вложены в комплект).

Саморезы вкрутить через отверстия, выполненные в деталях коробки *(Рис. 6)*.

Установите порог, в случае необходимости *(Рис. 7)*

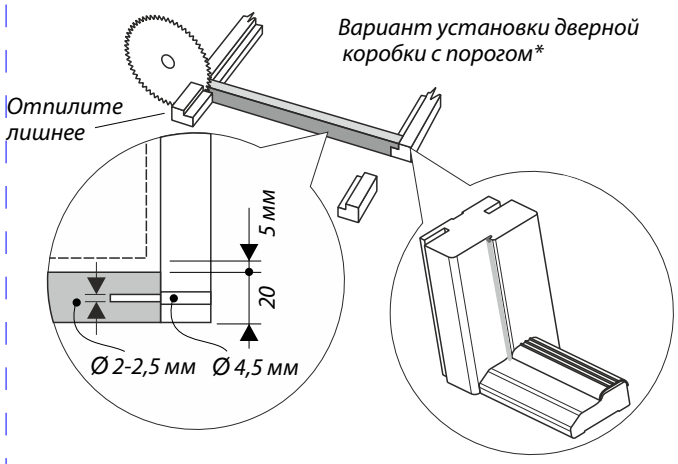

*Порог в комплект не входит.

Рис. 7

Петли устанавливаются заподлицо с кромкой двери.

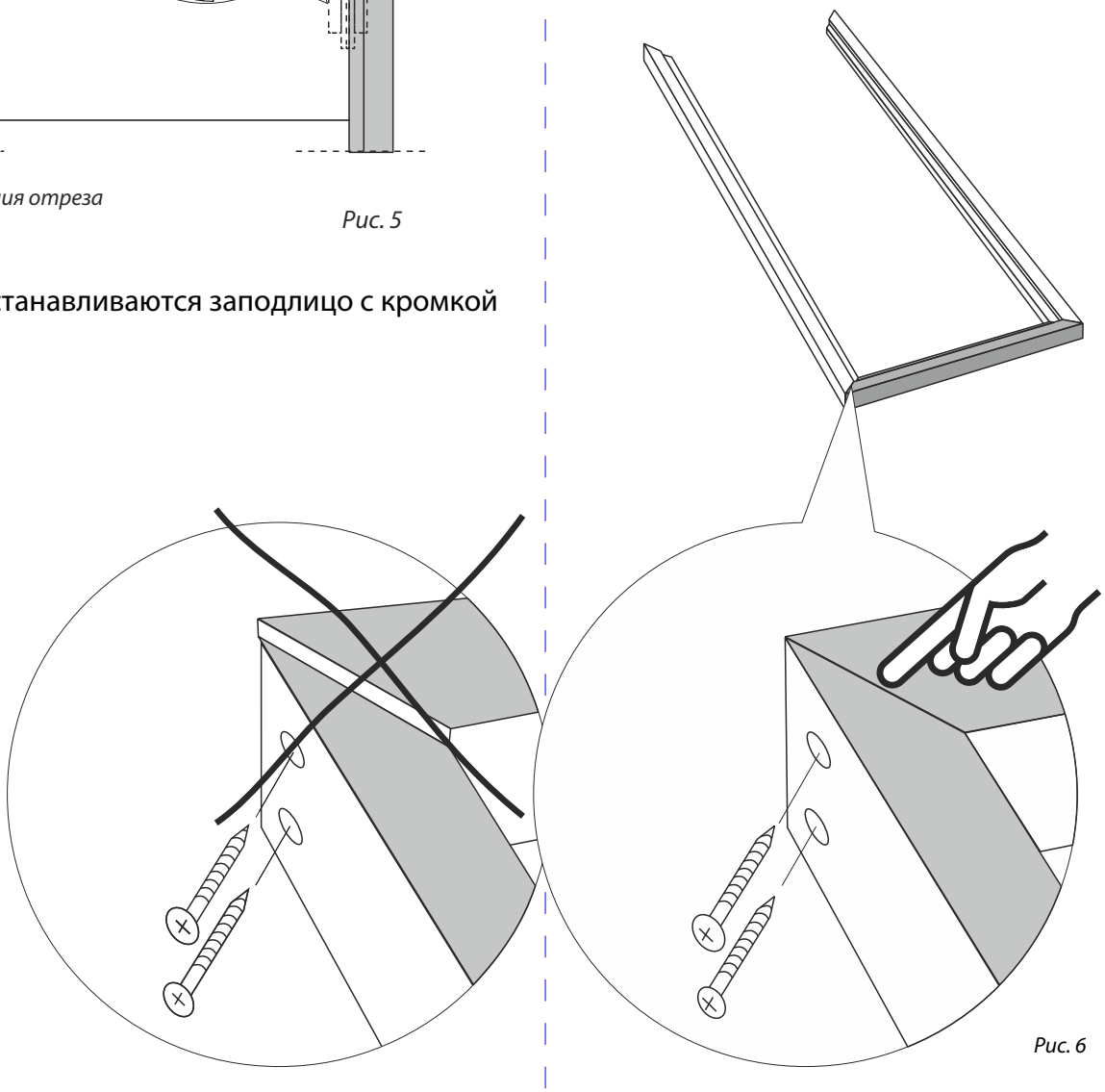

Рис. 6

Установка доборного элемента в случае толщины стены от 85 мм

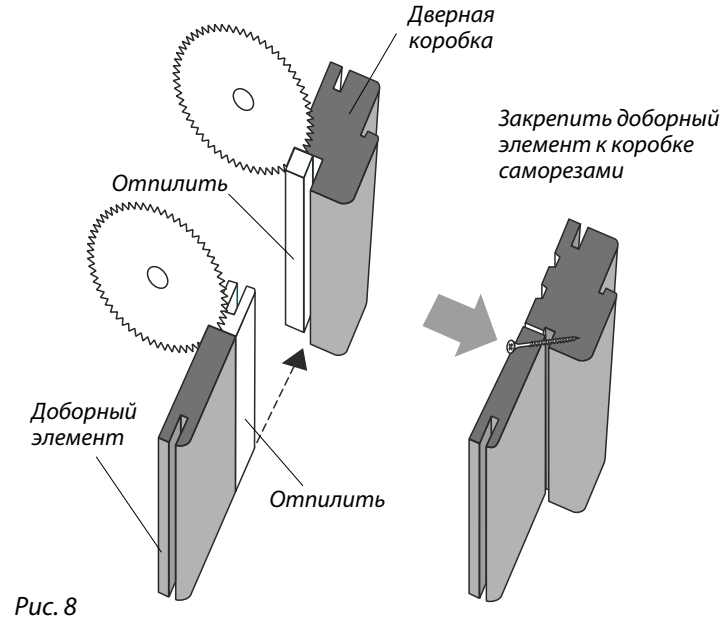

Рис. 8

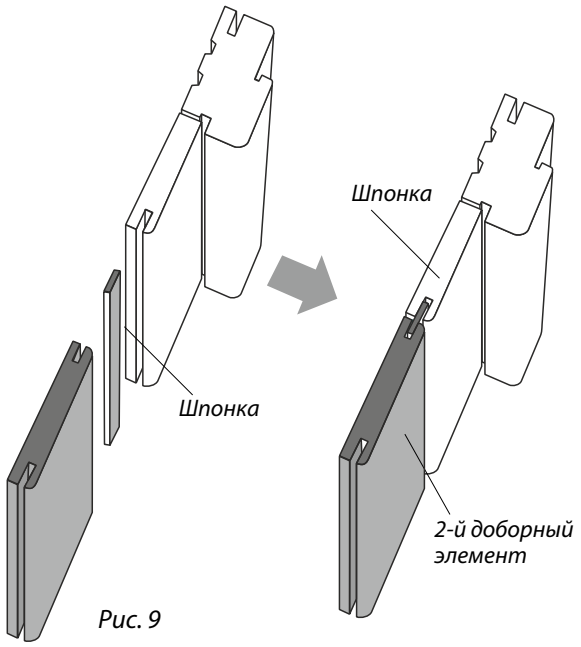

Рис. 9

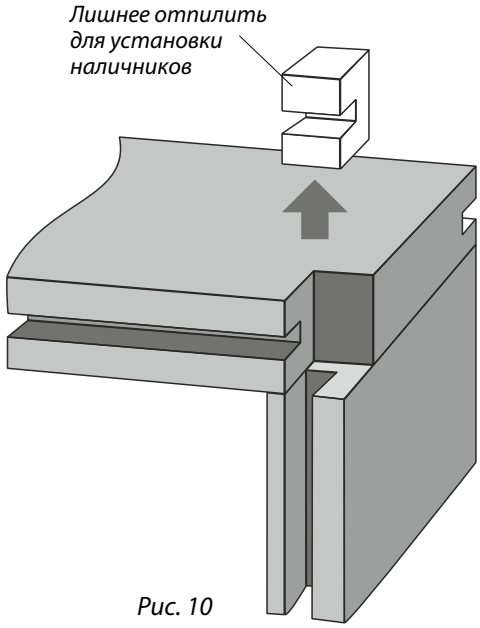

Рис. 10

Нарастите ширину коробки до толщины стены при помощи доборного элемента *(Рис. 8, 9,10)*.

Установите доборный элемент с обратной стороны открывания двери *(Рис. 11)*.

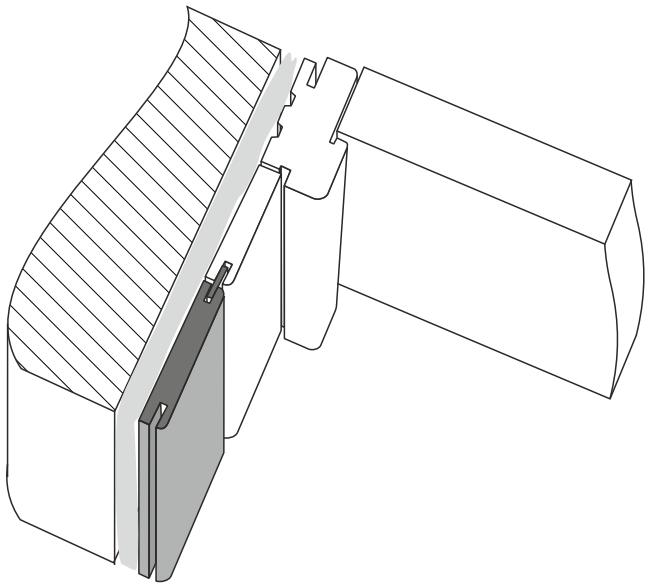

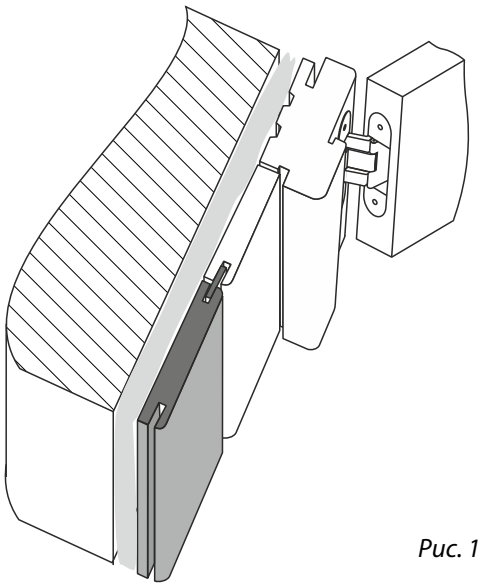

Рис. 11

Установка дверного блока в проем стены

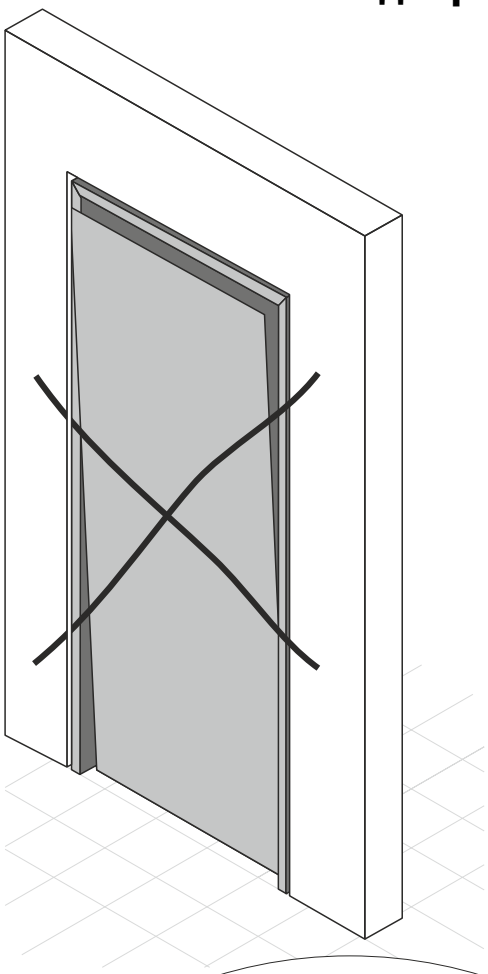

Выставьте дверную коробку по уровню.

Зафиксируйте (расклиньте) верхнюю часть дверной коробки (рис. 12).

Установите полотно в дверную коробку, закрепив петли саморезами.

Закрепите собранный дверной блок в проем стены, подбив равномерно клинья и затянув саморезы, не допуская искривления элементов коробки, сохраняя зазор по периметру между полотном и коробкой 3-4 мм при помощи шпонки.

Заполните зазор между дверной коробкой и стеной монтажной пеной. Время полного отверждения монтажной пены зависит от ее типа и указано на баллоне.

Срежьте ножом выступающую монтажную пену после ее отверждения.

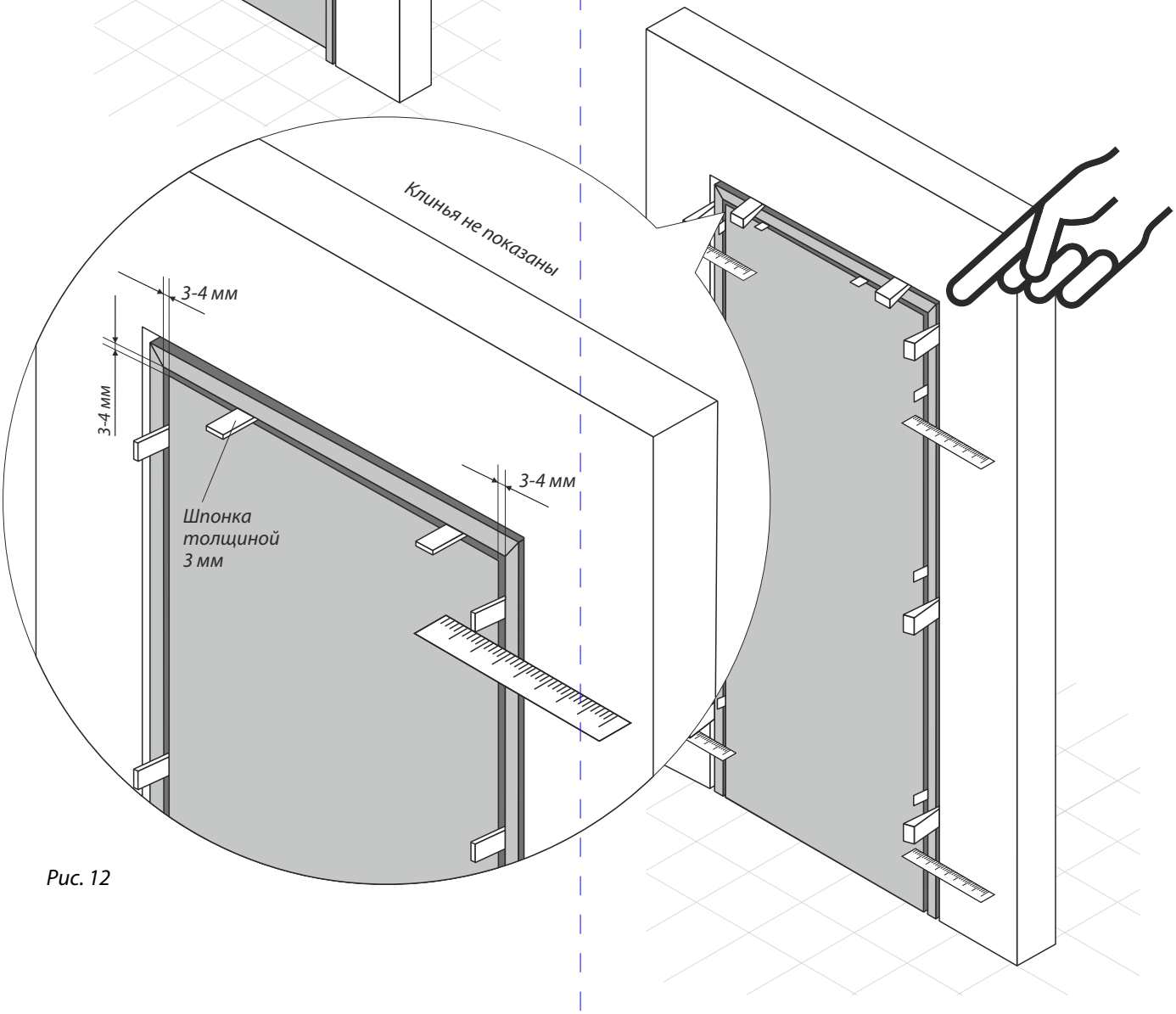

Рис. 12

Установка наличников

Приложите детали наличника к месту установки, сделайте разметку. Прирежьте смежные детали наличника в зависимости от профиля наличника под углом 45° – наличник фигурный, радиусный *(а)* или 90° – наличник прямой *(б) (Рис. 13).*

После прирезки наличники установите в пазы дверной коробки или доборного элемента *(Рис. 14).*

Срежьте ножом выступающую монтажную пену после её отверждения.

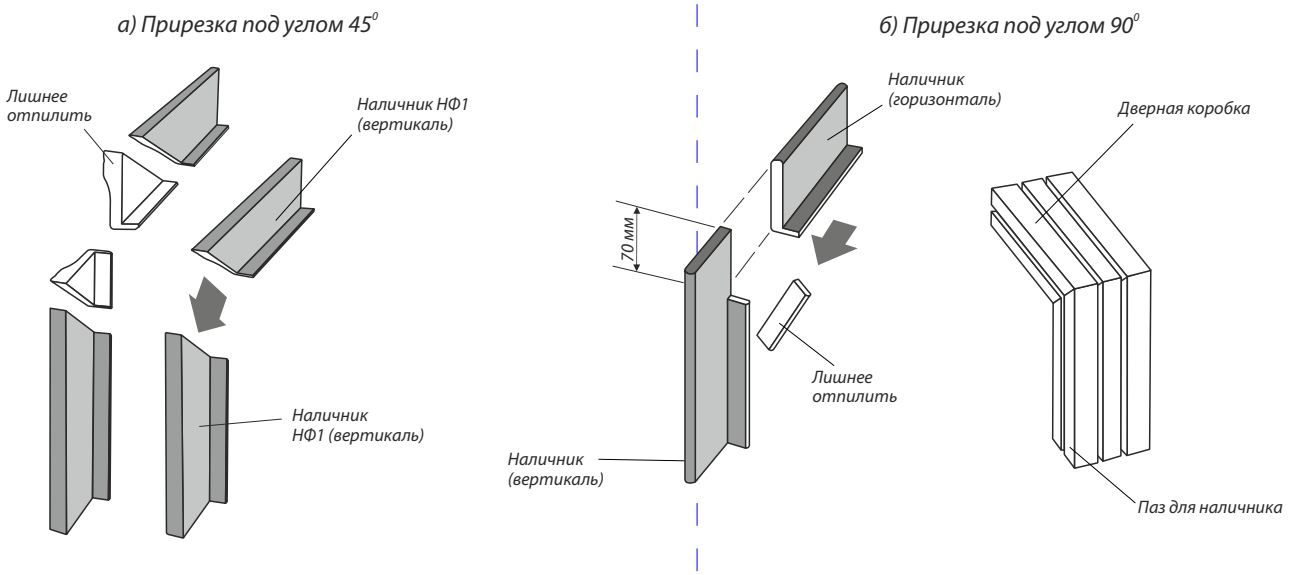

Рис. 13

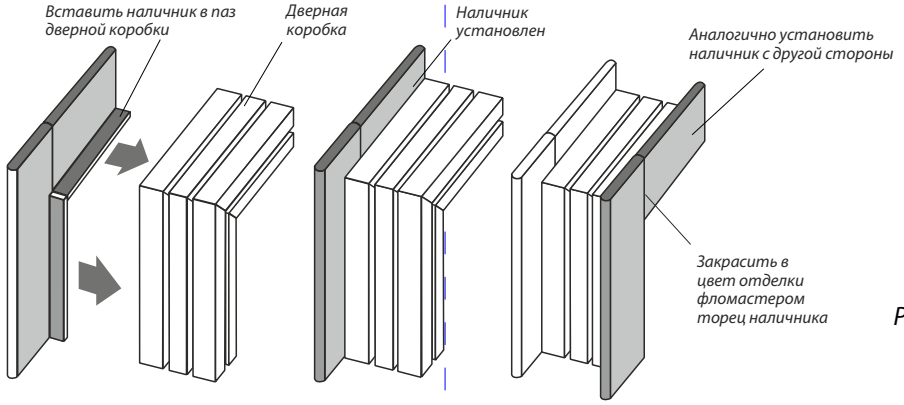

Рис. 14

В случае, если «ножка» наличника не плотно фиксируется в пазе коробки, его нужно зафиксировать в пазе с помощью распорок (картон, гвоздики Ø1мм, длина 30мм или другие подручные материалы). Если наличник снимать не планируется, то его можно зафиксировать на клеящие средства (герметик, монтажная пена и т.п.)(Рис.15)

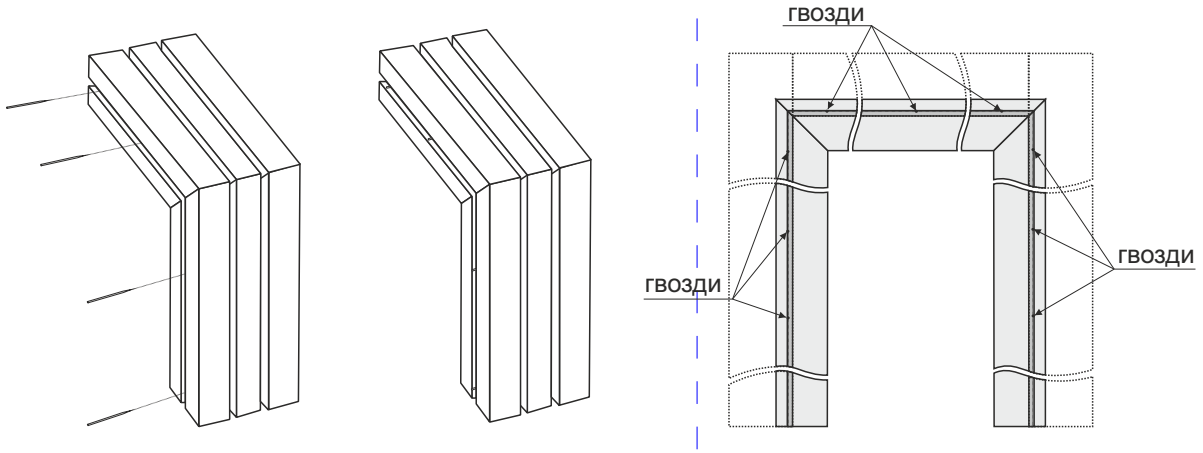

Рис. 15

Защита дверной коробки от влаги

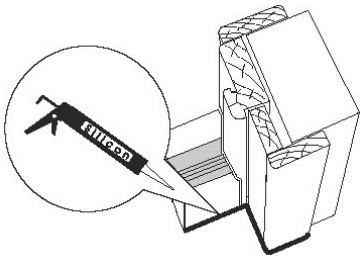

Во избежание попадания влаги рекомендуется по всей длине сопряжения дверной коробки, наличника и порога с полом нанести непрерывно силиконовый герметик. Обработать силиконом спилы коробки, наличника, доборного элемента, верхний и нижний торцы полотна.

Тип фиксации двери

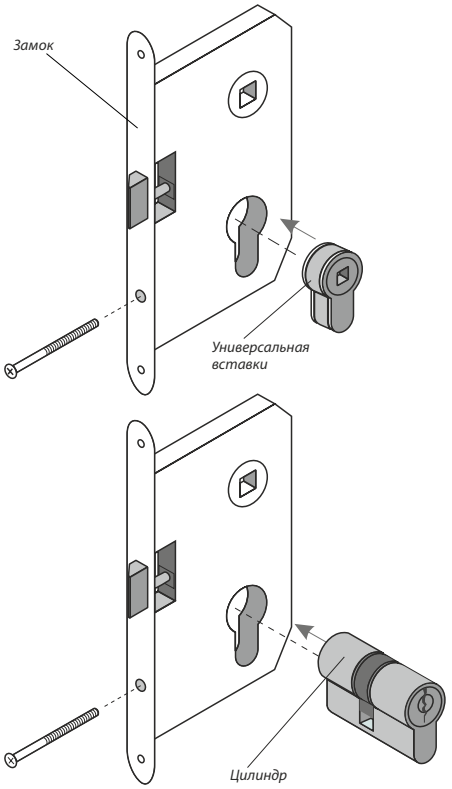

Рис. 16

Если дверь комплектуется универсальной вставкой, то установленный замок поддерживает все типы фиксации без замены механизма:

- замок-защелка;
- защелка WC с фиксатором;
- цилиндр под ключ.

После выбора типа запирания требуется подготовка двери:

При типе запирания с фиксацией под защелку переходите к установке лицевой фурнитуры.

При запирании защелкой WC с фиксатором:

- сделайте выборку по оси отверстия универсальной вставки;
- в отверстие вставьте шпиндель завертки.

При фиксации для запирания ключом:

- извлеките универсальную вставку из замка;
- вырежьте отверстие в полотне по форме цилиндрового механизма;
- установите цилиндровый механизм *(Рис. 16)*.

Если Вы устанавливаете двери с левым открыванием, то необходимо язычок замка повернуть на 180° градусов *(Рис. 17)*.

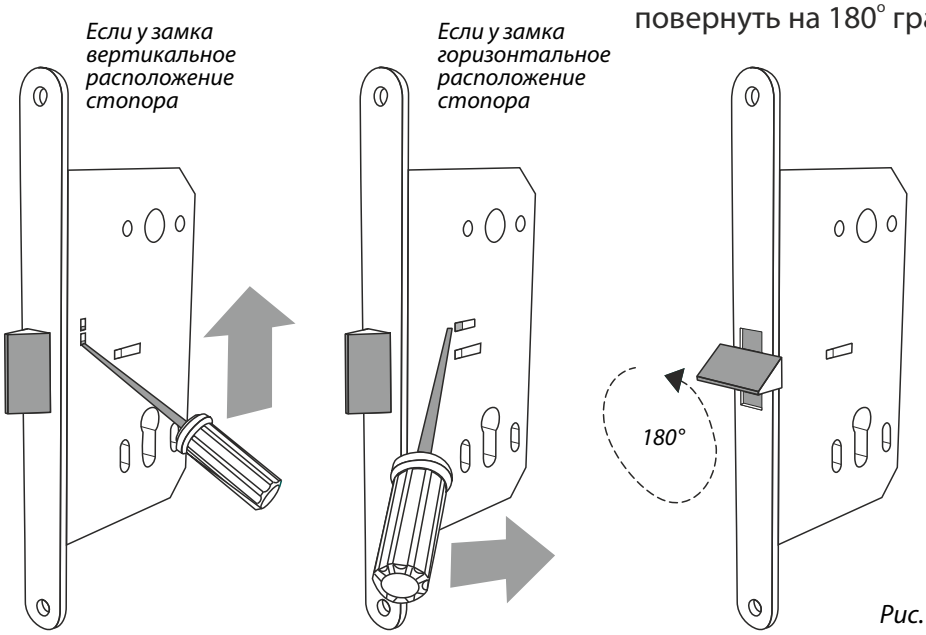

Рис. 17

Установка лицевой фурнитуры

Установите лицевую фурнитуру: Выньте замок и произведите разметку положения отверстия по размерам замка *Рис. 18*. Просверлите отверстие насквозь (∅5…8 мм) *(Рис. 19)*.

Расширьте отверстие сверлом 15 мм с одной стороны НЕ НАСКВОЗЬ, затем с другой.

Установите ручки.

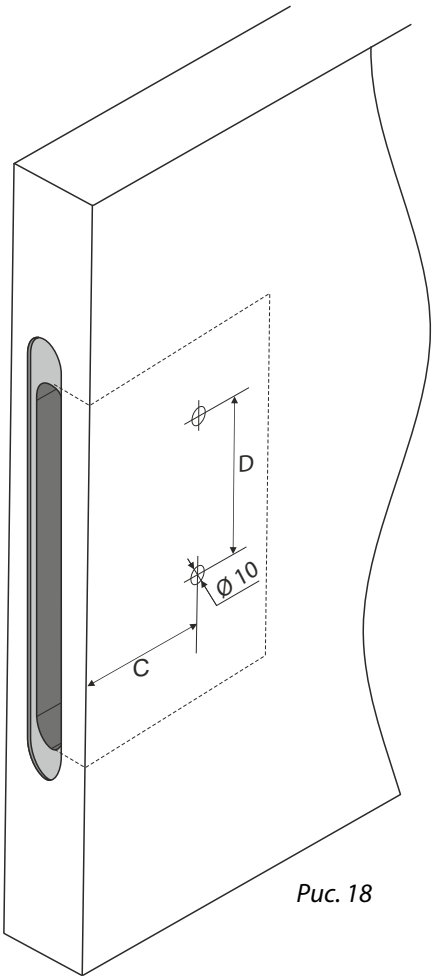

Рис. 18

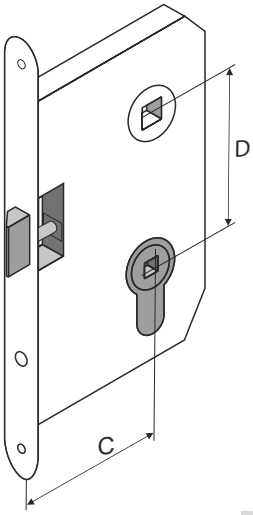

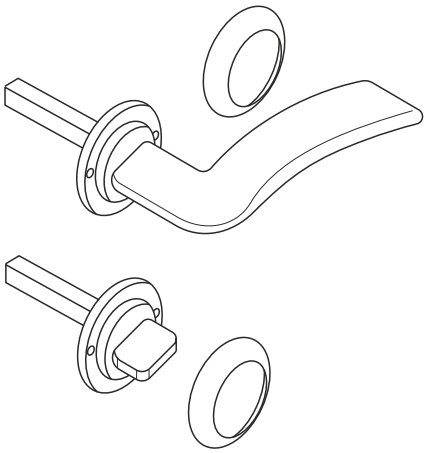

ВАЖНО!

При выборе лицевой фурнитуры нужно учитывать длину квадрата для ручки или защелки, так как в большинстве случаев они рассчитаны на двери толщиной не более 40мм. Если квадрат не подходит по длине к толщине полотна, то его можно приобрести отдельно.

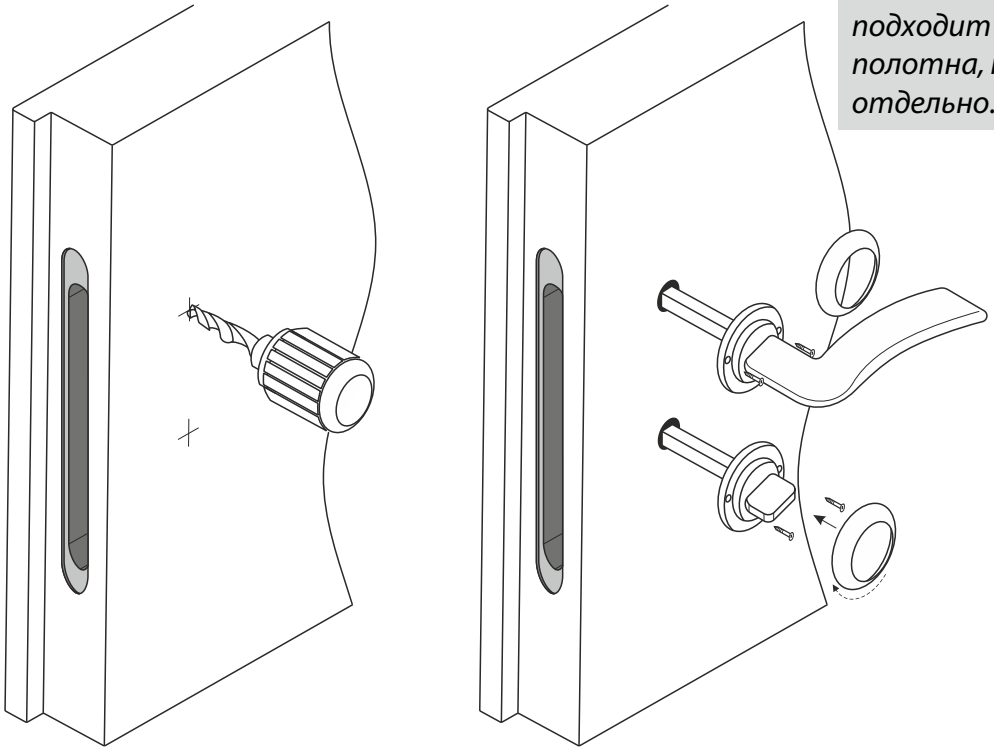

Рис. 19

Схема сборки двустворчатой двери

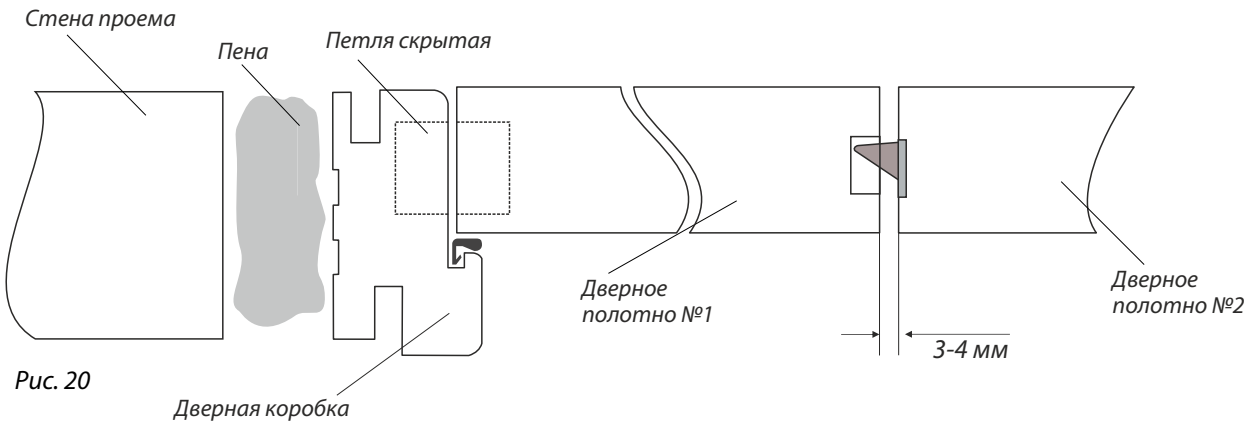

Рис. 20

При установке двустворчатой двери проверьте совпадение плоскостей створок и углов схождения полотен, зазор между полотнами 3-4 мм *(Рис. 20)*.

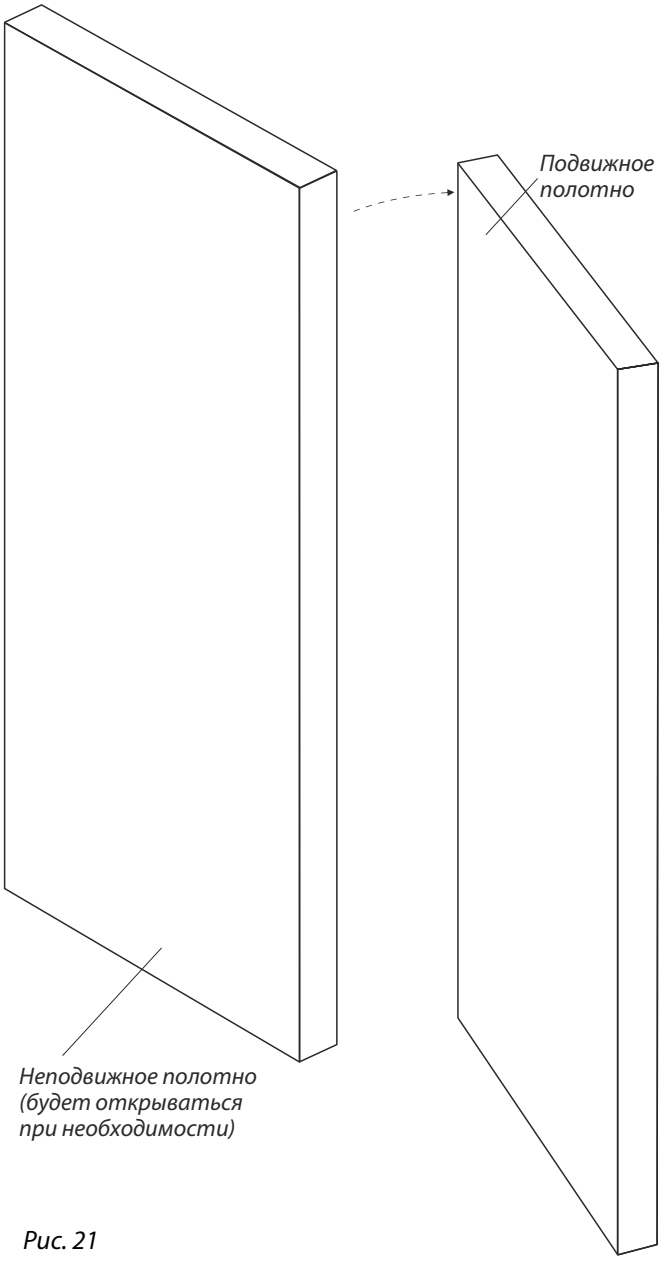

Рис. 21